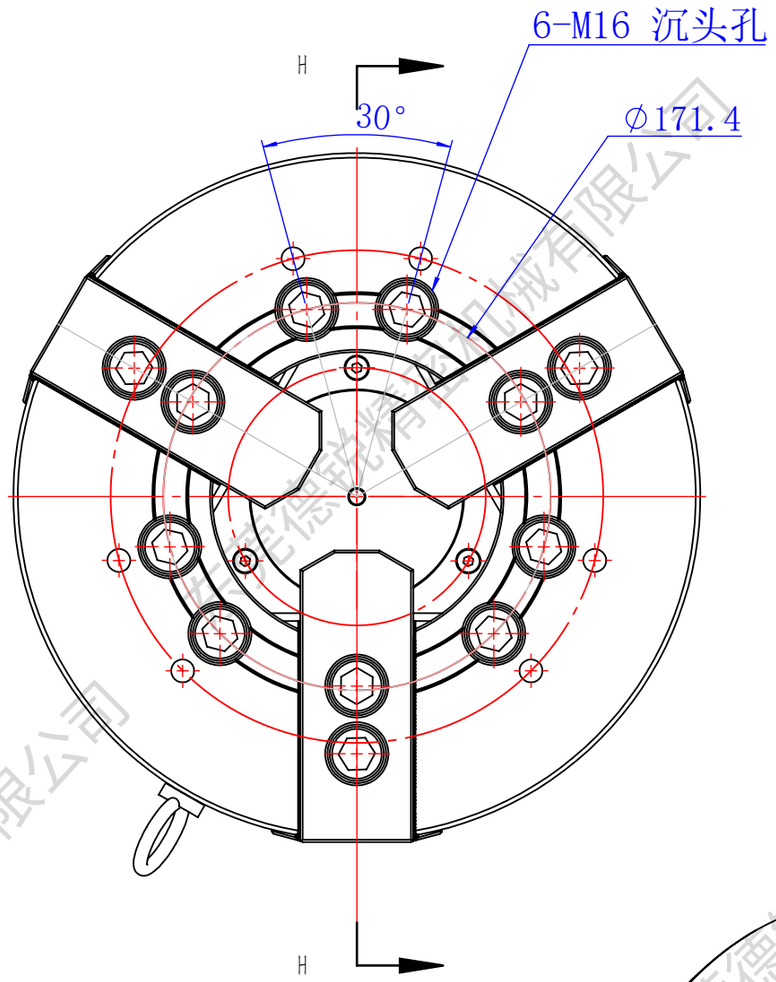

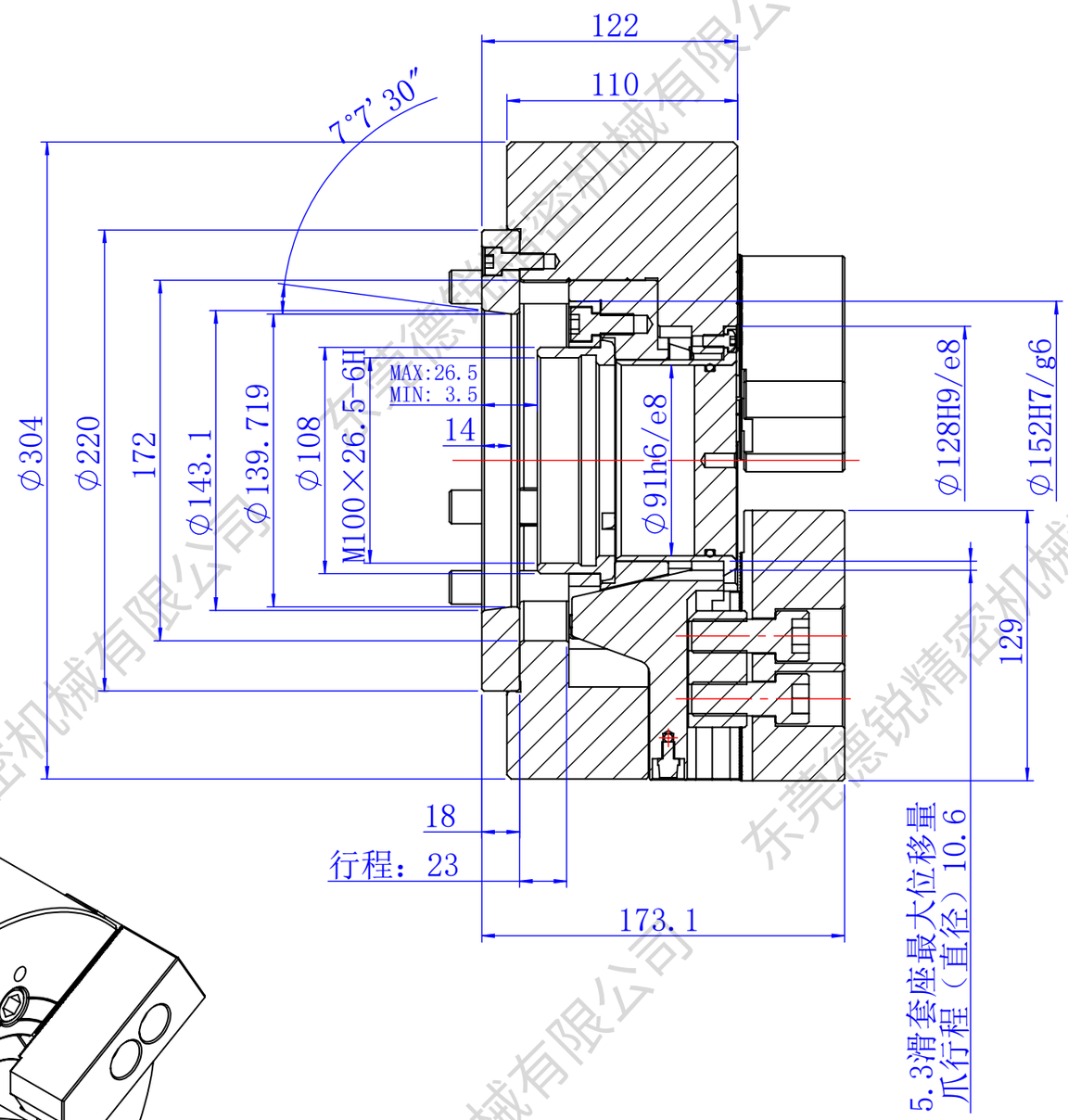

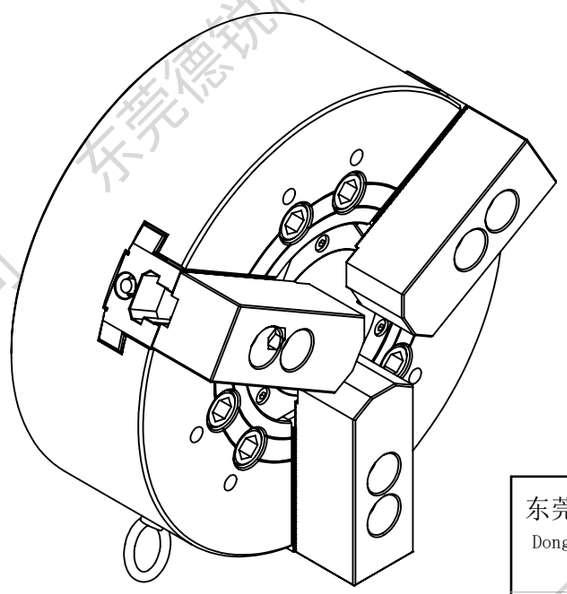

技术参数：
1. 型号：DR3H12-A2-8
2. 最高回转速（r.p.m）：3300
3. 最大拉力：5500
4. 最大夹持力（kgf）：14380
5. 最大设定油压（kgf/cm²）：27
6. 净重（kg）：55.3
7. 搭配油缸：TK1291
夹持范围（直径、mm）：30-304

东莞市德锐精密机械有限公司 Dongguan devry Precision Machinery Co. , Ltd.				图号	DR	
				名称	DR3H12-A2-8	
绘图	LZX	2026/1/26	数量	1 件	工件号	A-1/1
设计			重量	/ kg	材料	
校准			比例	1:3	视角	

东莞德锐精密机械有限公司